AEE Aerial Photography Explore new vision

TORUK AP10

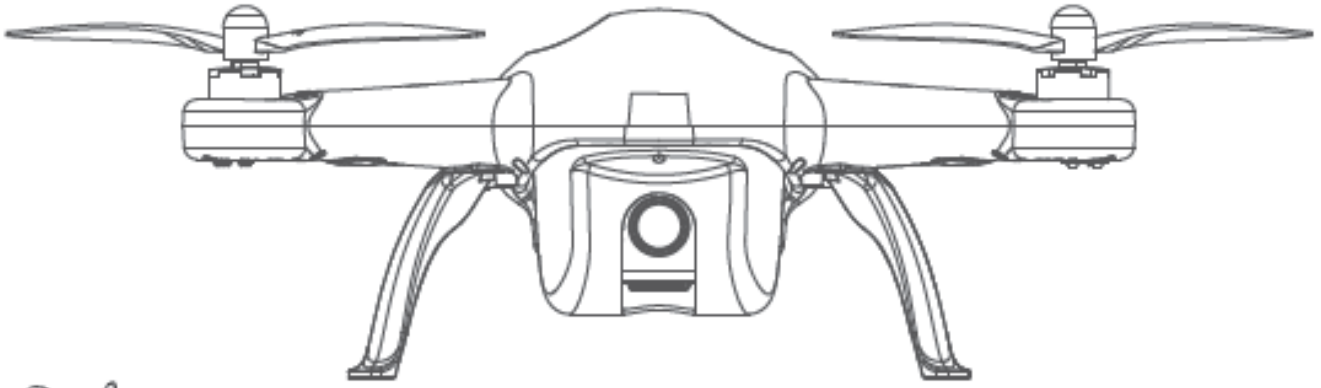

TORUK AP10

Fly with freedom • Shoot with passion

Vi preghiamo di leggere attentamente il manuale prima dell'uso.

Prodotto non adatto all'uso per persone minori di 18 anni.

Accettando l'uso del prodotto vi impegnate ad avere letto interamente il manuale e accettato le condizioni di uso e di essere a conoscenza della normativa sul volo di droni del vostro paese.

Maggiori informazioni possono essere reperite sul sito ENAC.it o su www.aee.com

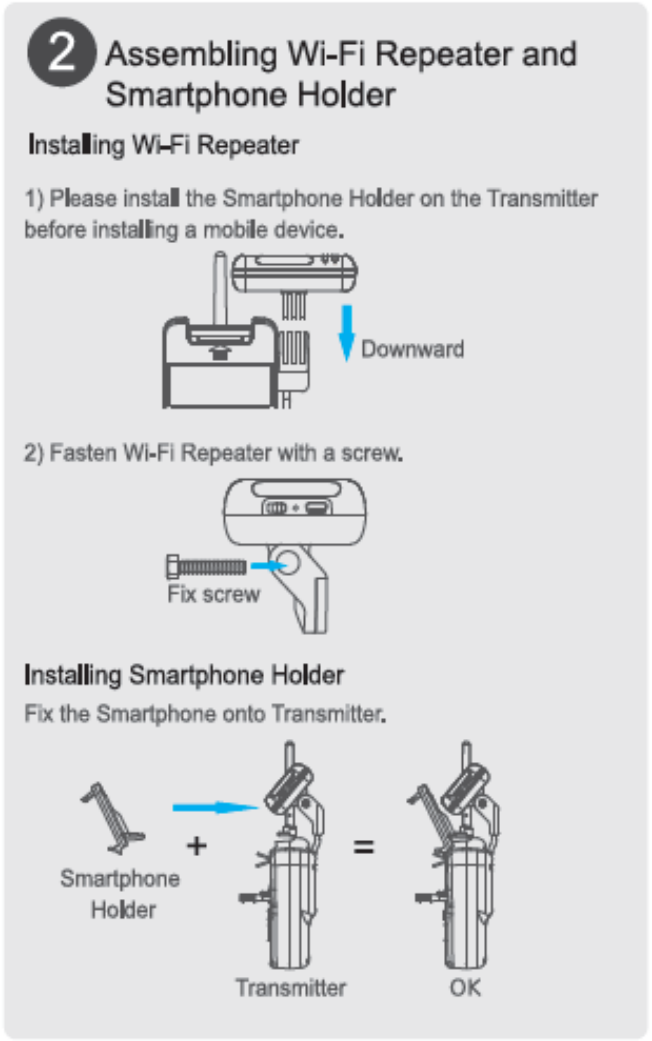

1:Scaricate l'applicazione scannerizzando il codice QR o collegandovi al vostro app store o android store

Versioni compatibili iOS 6.1 o inferiori, compatibile con iPhone 4S, 5, 5S 5C ipod touch 4 , 5 3, 4 ipad mini, ipad air,

Compatibile co tutti i sistemi android dal 4 al successivi.

Aee lavorerà di continuo per aggiornamenti per altre periferiche.

Importante, prima del volo leggere e capire tutte le indicazioni del manuale, il prodotto non è un giocattolo.

Assemblaggio del ripetitore Wifi e del supporto cellulare.

1: installare il supporto cellulare prima di bloccare il cellulare sullo stesso.

2: fissare il ripetitore WIFI con la apposita vite.

3: Installare lo smartphone sulla radio come in figura.

www.life365.eu

3 Preparing the Transmitter

1) Load four AA batteries into the battery compartment. Pay attention to positive and negative directions.

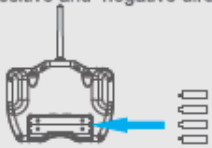

2) Be sure S1,S2 and S4 are switched to the upper-most position as below.

3) Slide power switch to ON position to power on the Transmitter. Then the power indicator(red) lights up. After freguency-pairing between Transmitter and Quadcopter, the Video Indicator(green) lights up for 3s.

⚠ **Important:** A continuous beeping(di,di,di……) sound emitted from the Transmitter indicates low battery voltage. Please replace batteries immediately. Make sure Quadcopter is powered off when replace the batteries of Transmitter.

4 Assembling Quadcopter Battery

1) Load battery into battery compartment in the correct direction.

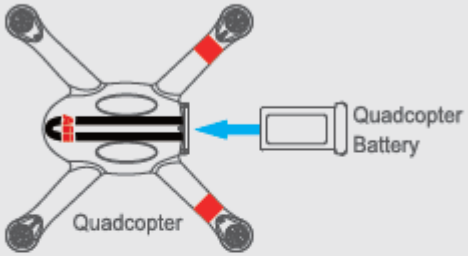

2) Ensure battery is properly installed before fastening the battery lock.

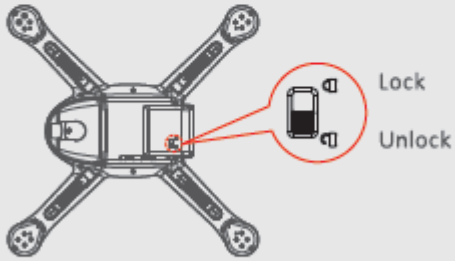

An incorrectly installed battery may cause
• Bad contact • Affect flight safety • Inability to take off.

⚠ **Important:** Pressing the Battery Level Check button to check the battery level. Please fully charge the battery if it is less than two bars showed on the Segment Display.

Preparazione trasmittente:

1: inserire le 4 batterie in formato AA.

2: Assicurarsi che gli interruttori S1 e S2 siano in posizione alta

3: Accendere la trasmittente. Il led della radio diventerà di colore verde quando sarà accoppiato al modello.

Importante, un continuo suono proveniente dalla trasmittente indica un livello delle batterie non adatto al volo.

Atterrare immediatamente e sostituire le batterie.

Assemblaggio del quadricottero.

1: Inserire la batteria dentro lo scomparto assicurandosi che il verso sia corretto.

2: Bloccare la batteria con l'apposito blocco.

Importante verificare che la capacita di carica premendo il pulsante posto sulla batteria, non decollare se il livello della batteria non è perfettamente carico.

5 Power on Quadcopter

Slide the power switch to "ON" to power on Quadcopter.

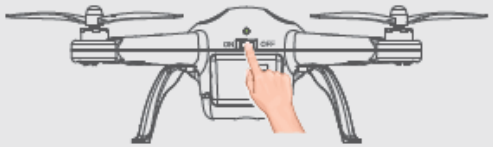

⚠ Note:The general indicator instructions are showed in the following table. please refer to the user manual for more details.

MODE	Tail Indicator(red)
Ready to Fly (GPS Mode)	ON-Blinking-ON-Blinking
Ready to Fly (NRM Mode)	Blinking

WARNING	Front Indicator (green)	Rear Indicator (red)
1st Level low battery alarm	Slow Blink(1s ON,1s OFF)	Slow Blink(1s ON,1s OFF)
2nd level low battery alarm	Fast blink twice per second	Fast blink twice per second

Accendere il quadricottero con l'apposito switch.

Indicazioni LED.

Pronto al volo con GPS mode.

Pronto al volo con modo NORMALE:

Indicatori di carica.

Lampeggi normali primo livello di allarme carica.

Due lampeggi veloci ravvicinati secondo livello di allarme carica.

6 Compass Calibration

Compass calibration is required before first time use otherwise the system may not work properly, affecting flight safety. The compass is sensitive to electromagnetic interference from other electronic devices, which can cause abnormal compass data leading to poor flight performance or even flight failure. Regular calibration is required for optimum performance.

- Attention:Do not calibrate the compass in environments with a strong magnetic field (such as near power lines or radio towers); Do not carry ferromagnetic materials when calibrating the compass,such as keys and cell phones etc.)

⚠ Note: Calibration can begin until the Transmitter and Quadcopter start up completely(powered on for about 20 seconds).

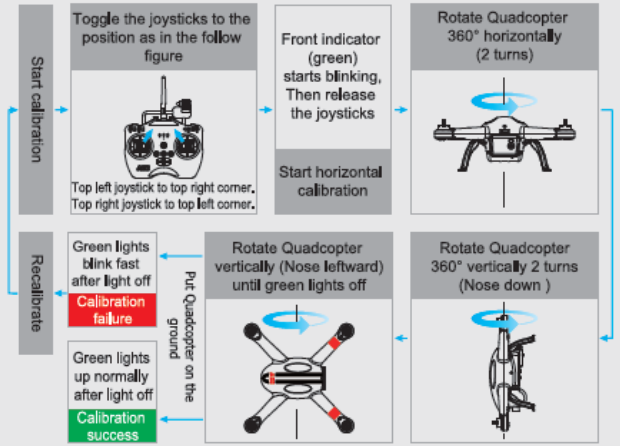

Richiesto prima del primo volo per aumentare la precisione e la sicurezza del volo.

Il compasso può risentire di interferenze magnetiche e elettriche.

1: Portare a radio accesa gli stick come in figura e attendere il lampeggio degli indicatori anteriori, rilasciare gli stik.

2: ruotare in orizzontale come in figura per due volte.

3: ruotare per due volte a muso in basso.

4: ruotare per due volte sul fianco. Appoggiare il multirotore in piano.

Se la luce lampeggia velocemente la calibrazione e fallita, se la luce diventa verde la calibrazione è stata eseguita con successo.

Nel cso di fallimento rieseguire la procedura dall'inizio.

7 Switching on the Repeater

1) Toggle Repeater power switch to ON.

2) Wait until the Wi-Fi indicator blinks blue, indicating the Repeater is communicating properly.

3) While using, ensure the Repeater's LED side faces you, and ensure that visibility between the Repeater and quadcopter is unobstructed, to obtain maximum communication distance.

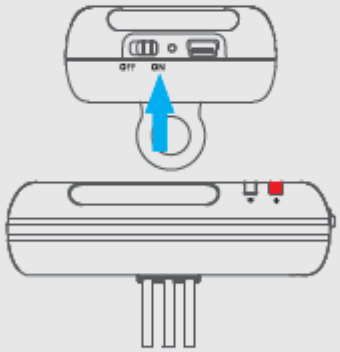

⚠**Important**: Wi-Fi Repeater power is running out or is charging when the red light blinks. Please charge it as soon as possible.

8 Connecting the Camera

1) Power on the Transmitter and Wi-Fi Repeater. Then power on AEE Quadcopter.

2) Enable Wi-Fi on your mobile device. Wait for Approximately 30 seconds, and select "AEE_AP******" from the Wi-Fi network list. Select this network and enter the password "AEE12345" to join the network.

3) Run the AEE AP App on your mobile device. The App interface appears on the mobile device as shown in the figure below.

Wi-Fi network

Connect Interface

Preview Interface

(Android users skip this step)

Touch " " to establish connection between the mobile device and camera (Android users skip this step). After connecting, the App will navigate to the App Preview interface. If you can see real-time camera preview on screen, the mobile device has successfully connected with the camera.

Accensione del ripetitore.

Accendere il ripetitore.

Attendere che il led diventi blu lampeggiante.

A quanto punto il ripetitore è in funzione.

Se il led indica una luce rossa caricare mediante apposito caricabatteria il dispositivo.

Connessione della camera.

Accendere sia modello che ripetitore Wifi.

Attivare la ricerca di reti wifi sul vostro cellulare circa 30 secondi dopo l'accensione.

Selezionare la rete Aee_AP*****con password AEE12345

3: Avviare l'applicazione sul cellulare.

Premere il tasto rosso per eseguire la connessione.

9 Assembling Propellers and Micro SD card

1) Remove the 4 warning cards from motors.
2) Attach propellers with gray nuts to motor shafts without "P" marks, and attach propellers with black nuts to motor shafts with "P" marks.
3) Tighten propellers as per the appropriate locking direction.

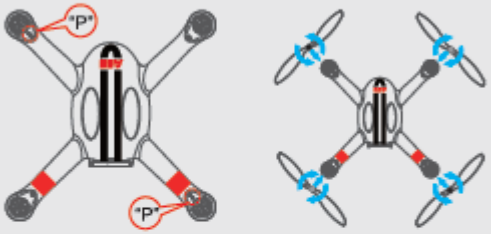

⚠ Note: (1) Propellers are designed to self-tighten during flight; therefore do not tighten them excessively. Do not use glue on the threads. (2) Ensure propellers are attached in the correct position. The quadcopter cannot fly properly if the propellers are installed incorrectly. Wear protective gloves while installing as propellers are very thin and may cause accidental scratches.

Please insert the Micro SD card into the card port while the power is OFF, before shooting pictures or recording videos. AEE Quadcopter Micro SD card supports maximum 32GB cards.

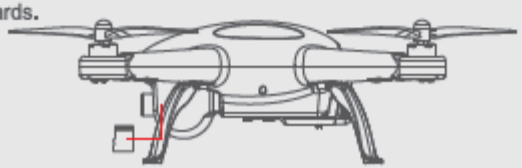

Rimuovere le indicazioni di sicurezza dai motori.

Installare le eliche stando attenti al verso di rotazione e serrarle.

Inserite la SD card nella fessura sul lato del modello.

Compatibile con SD card da 32GB massimi.

10 Taking off and Landing(Outdoors)

Taking off

1) Place Quadcopter (with full power battery) on a flat and open ground, and ensure Tail Indicator faces toward you.
2) Power on the Transmitter,Wi-Fi Repeater and Quadcopter in sequence.
3) Be sure the Thansmitter is set exactly as the figure below.

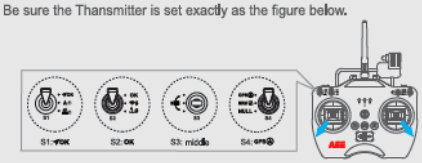

4) Starting motors: toggle the left joysticks to left bottom corner and toggle right joystick to right bottom corner at the mean time to start motors. Once the motors start please release the joysticks immediately.
5) Push the left joystick slowly, then Quadcopter take off. Please refer AEE Quadcopter User Manual for more details.
⚠ Note: The motors can not be started until GPS signal is ready(Tail Indicator will alternate between fast blinking and on).

Landing:

1) Slowly pull the left joystick to lower Quadcopter until it touches the ground(only on flat and open ground).
2) After landing, pull the left joystick to the lowest position and hold for more than 3 seconds until the motors stop.
3) Power off Quadcopter by sliding the switch to OFF.
4) Remove the battery.
5) Power off Transmitter and Wi-Fi Repeater.

⚠ Important:
1) Control the flight height under your control during your first flight.
2) Do not stop the motors during flight, OR it will cause the Quadcopter to drop without control.

Decollo e atterraggio.

1: porre il modello con la batteria carica al massimo in un luogo lontano da cose o persone.

Accendere la trasmittente e il ripetitore Wifi.

Settare gli interruttori come in figura S1 in alto, S2 in alto, S3 nel mezzo, S4 in alto.

3: Attendere la migliore ricezione del satelliti.

4: portare a rotazione le pale portando gli stick come in figura.

5: Accelerare lentamente fino a staccare il modello da terra e iniziare lentamente a prendere fiducia con la reazione del modello.

Transmitter and Wi-Fi Repeater Description

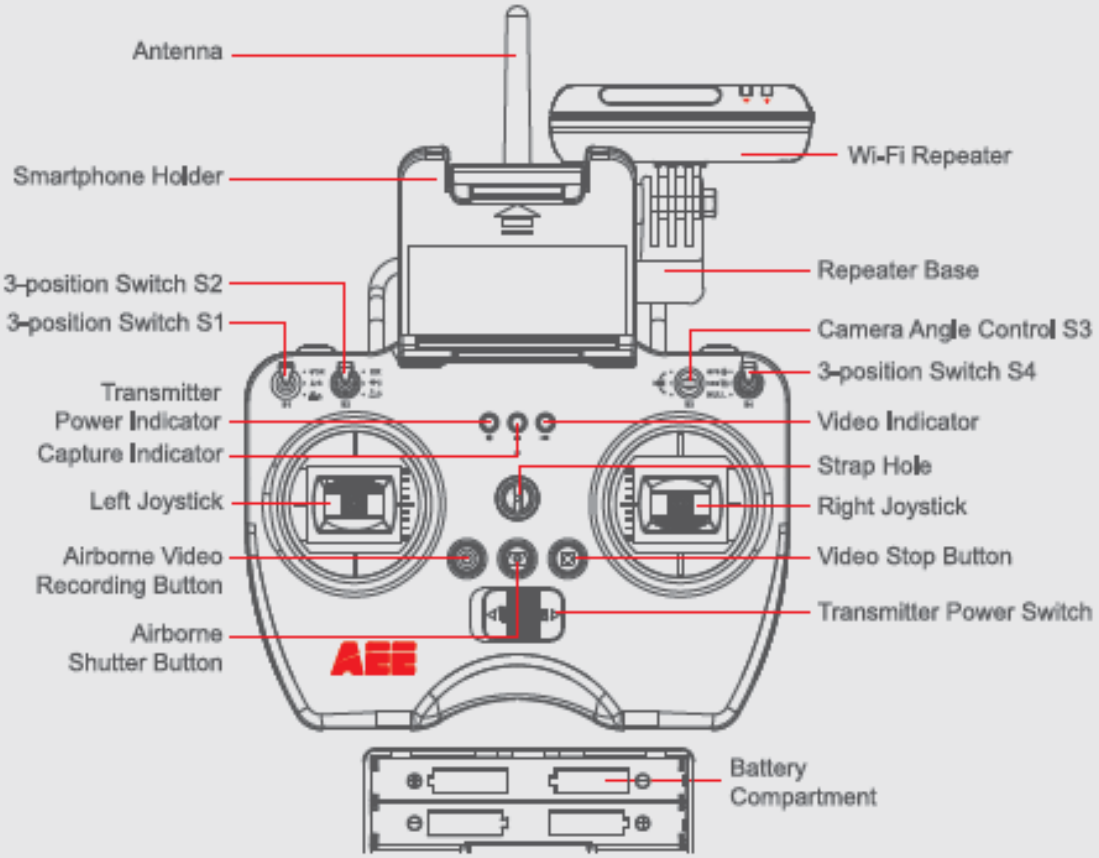

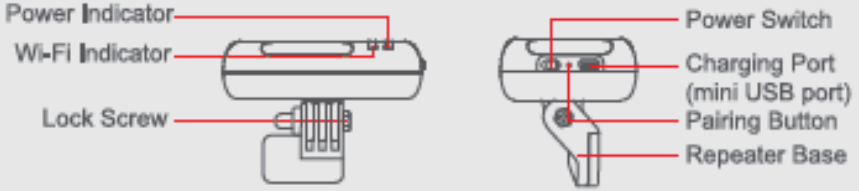

Transmitter (U.S. Mode)	Quadcopter Direction ("◄ " indicates nose direction)
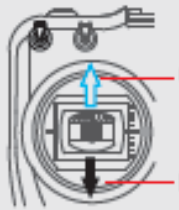	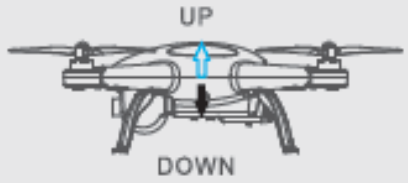
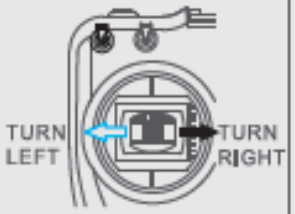	
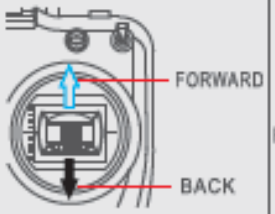	
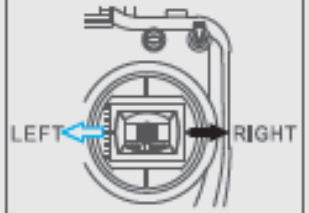	

Note: The Transmitter is set to U.S. mode by default.

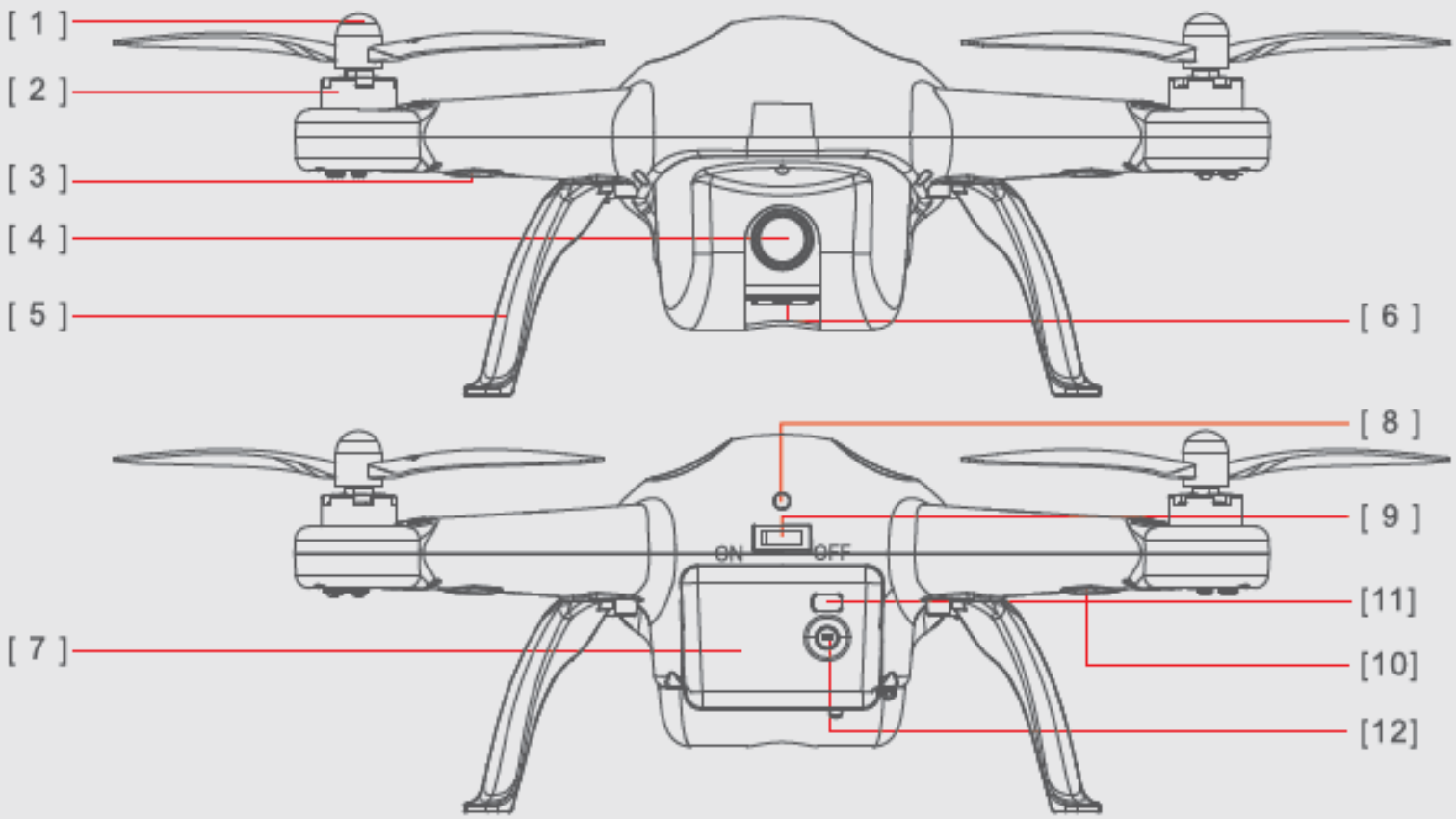

[1] Propellers [2] Motor [3] Front Indicator [4] Camera

[5] Landing Gear [6] Micro SD card [7] Quadcopter Battery [8] Tail Indicator

[9] Power switch [10] Rear Indicator [11] Battery Level LCD Segment Display

[12] Battery Level Check button